As 駐車場ｽﾍﾟｰｽ② a-a断面　S＝１／２０

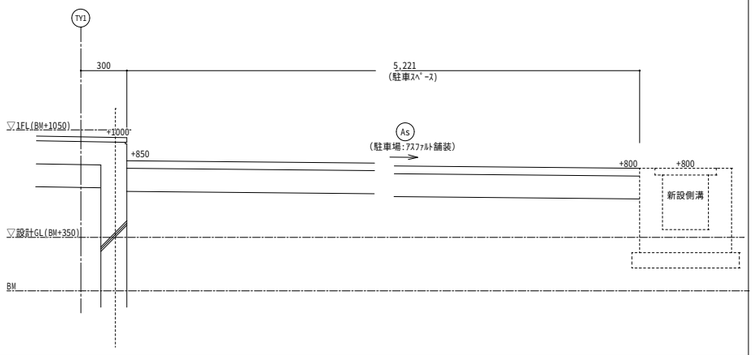

As 駐車場ｽﾍﾟｰｽ② b-b断面　S＝１／２０

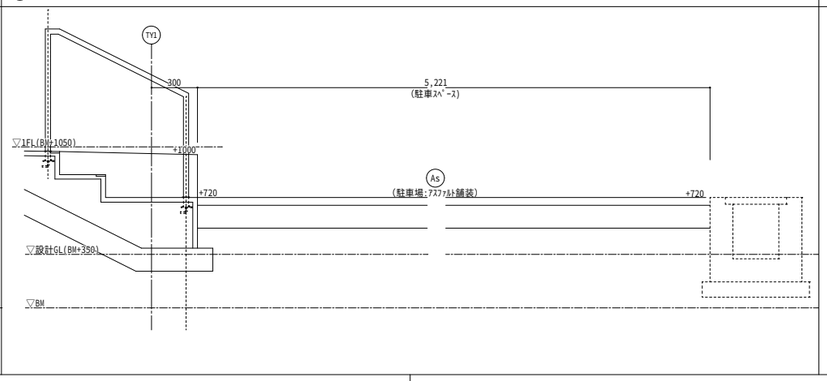

As 駐車場ｽﾍﾟｰｽ② c-c断面　S＝１／２０

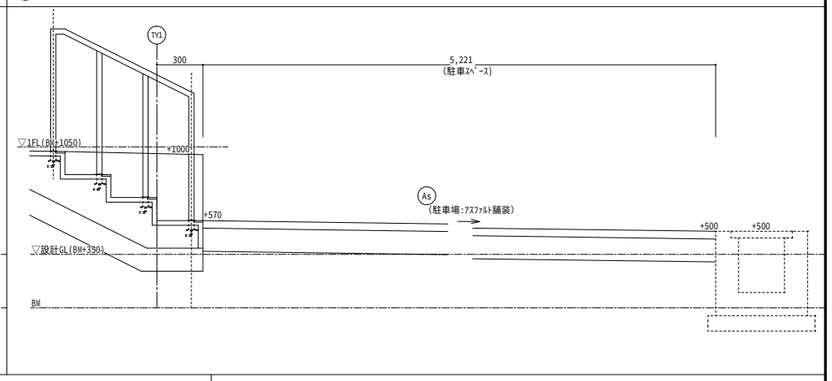

F1 フェンスＡ(H=1500)+立上壁Ｂ+U字側溝　S＝１／２０

U字溝用グレーチング

仕　様

滑り止め模様付
歩道U字溝用ｽﾁｰﾙ製ｸﾞﾚｰﾁﾝｸﾞ
HXHU 2425 (ｶﾅｳﾂ)
材質：SS400
処理：溶融亜鉛めっき

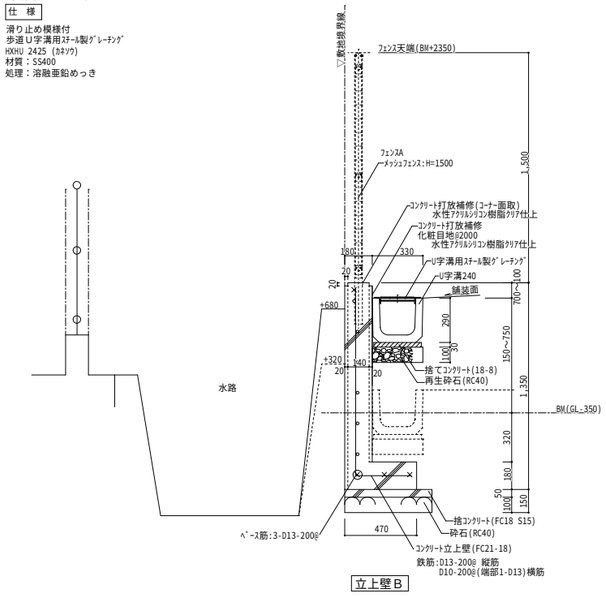

立上壁Ｂ

F2 フェンスＡ(H=1500)+立上壁Ｃ+U字側溝　S＝１／２０

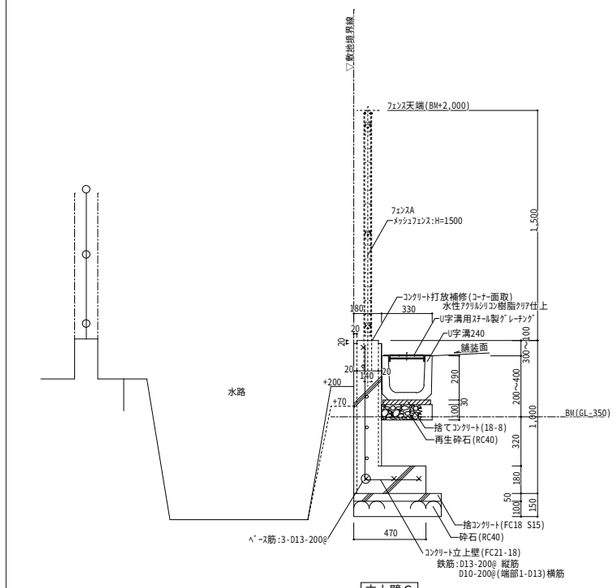

立上壁Ｃ

外部　受水槽架台　S＝1/50 1/20

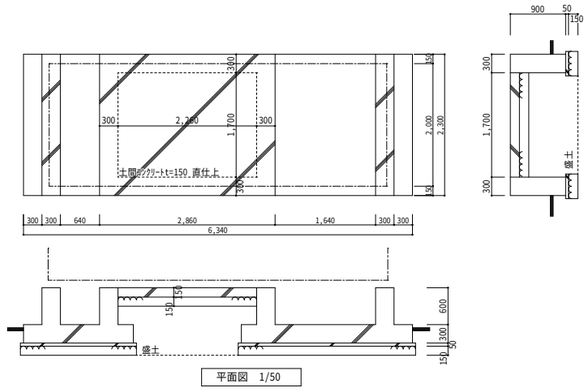

平面図　1/50

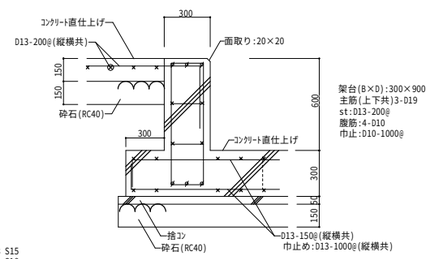

架台(B×D):300×900
主筋(上下共)3-D19
st:D13-200@
腹筋:4-D10
巾止:D10-1000@

特記事項
捨てｺﾝｸﾘｰﾄ:FC18 S15
躯体ｺﾝｸﾘｰﾄ:FC21 S18
鉄筋:SD295A (D16以下)
SD345 (D19以上)

詳細図　1/20

外部　自家発電機置場　S＝1/100 1/20

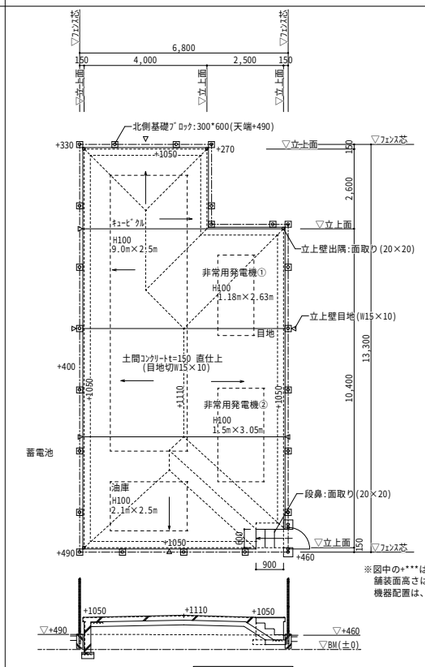

平面図　1/100

駐車スペース区画図　S＝１／５０

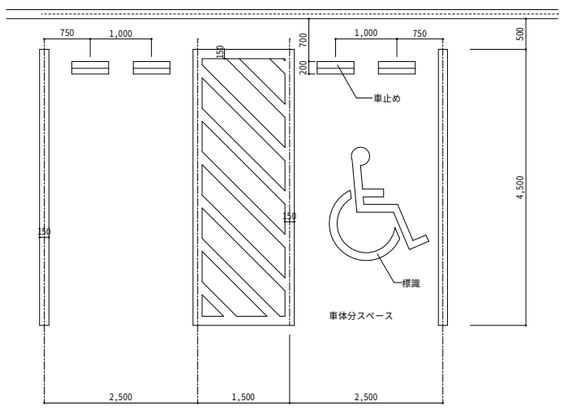

＊白線　溶融式　巾１５０　厚１．５
＊車止め　コンクリート製（アンカー止）１２０＊２００＊６００

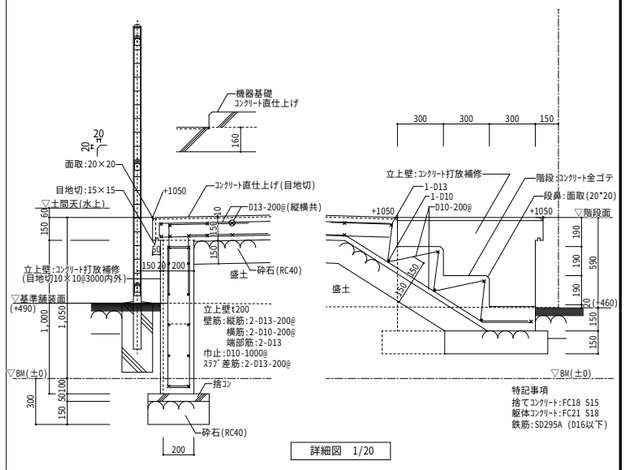

特記事項
捨てｺﾝｸﾘｰﾄ:FC18 S15
躯体ｺﾝｸﾘｰﾄ:FC21 S18
鉄筋:SD295A (D16以下)

詳細図　1/20

株式会社 綜企画設計
株式会社 綜企画設計　一級建築士事務所 静岡県知事登録 (1)第7914号
一級建築士（大臣）第281750号　青木 寿昭

委託名：　令和６年度　市単独事業　災害対策本部棟・体育館新築工事実施設計業務委託
菊川市
令和７年３月

工事名：　令和７年度　市単独事業　災害対策本部棟・体育館新築工事
外構詳細図(2)
A1：1/20.1/50
A3：1/40.1/100

A-97